GRUPO MORENKA SA DE CV

RFC: GMO081020PX5

Toribio Medina 104B Colonia Algarin Cuauhtémoc CDMX 06880

TELÉFONO: 5555163032, CORREO ELECTRÓNICO: ventas1@promotionallmexico.com

PÁGINA WEB: http://promotionall.com.mx

jueves, 16 de mayo del 2024

Ficha técnica

Modelo: T 217

Nombre: TRITON

Material: Polipropileno

Medida de producto: 10 x 17.5 cm

Área de impresion : 7 x 7 cm

Capacidad : 700 ml.

Métodos de impresión:

Descripción: Vaso de plástico transparente con tapa traslúcida. (Incluye popote).

Colores: AMARILLO - AZUL - NARANJA - NEGRO - ROJO - ROSA - TRANSPARENTE - VERDE
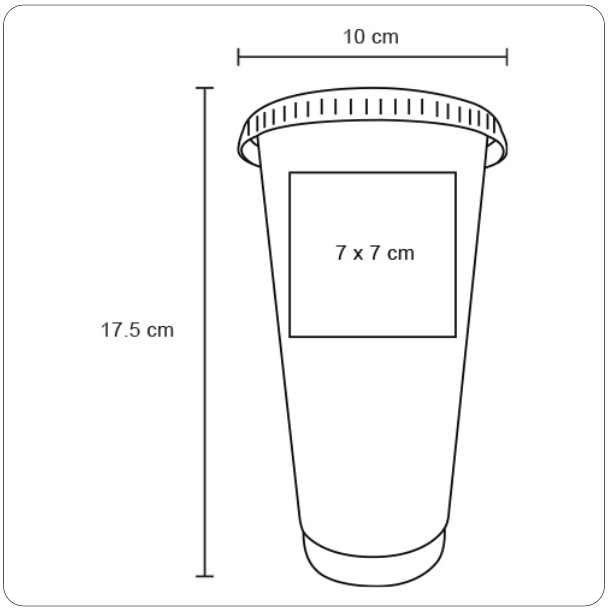
Trazo