GRUPO MORENKA SA DE CV

RFC: GMO081020PX5

Toribio Medina 104B Colonia Algarin Cuauhtémoc CDMX 06880

TELÉFONO: 5555163032, CORREO ELECTRÓNICO: ventas1@promotionallmexico.com

PÁGINA WEB: http://promotionall.com.mx

viernes, 10 de mayo del 2024

Ficha técnica

Modelo: T 198

Nombre: SILVESTRE

Material: Acero inoxidable / Plástico

Medida de producto: 7.3 x 23.1 cm

Área de impresion : 8 x 7 cm

Capacidad : 650 ml.

Métodos de impresión:

Descripción: Termo de acero inoxidable, insulado al vacío, su tapa enroscable cuenta con boquilla abatible, popote y asa en la parte superior.

Colores: BLANCO - NEGRO
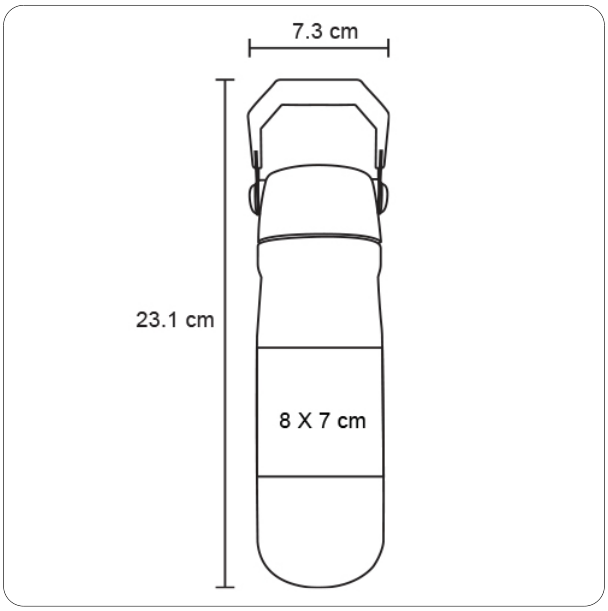
Trazo