# GRUPO MORENKA SA DE CV

**RFC: GMO081020PX5**

**Toribio Medina 104B Colonia Algarin Cuauhtémoc CDMX 06880**

**TELÉFONO: 5555163032, CORREO ELECTRÓNICO: ventas1@promotionallmexico.com**

**PÁGINA WEB: http://promotionall.com.mx**


**martes, 07 de mayo del 2024**

## Ficha técnica

**Modelo:** T 131

**Nombre:** SPARK

**Material:** PET/Poliestireno

**Medida de producto:** 6.5 x 22 cm

**Área de impresion :** 9 x 14 cm

**Capacidad :** 660 ml.

**Métodos de impresión:**

**Descripción:** Cilindro de plástico con tapa enroscable y cuerpo de color. (El envío de este material se hace por separado de base y tapas derivado a los cambios de altura si se traslada a otros lugares de la República).

**Colores:** AMARILLO - AZUL - MORADO - NARANJA - NEGRO - ROJO - ROSA - TRANSPARENTE - VERDE - AZUL SOLIDO - BLANCO SOLIDO - NEGRO SOLIDO - ROJO SOLIDO
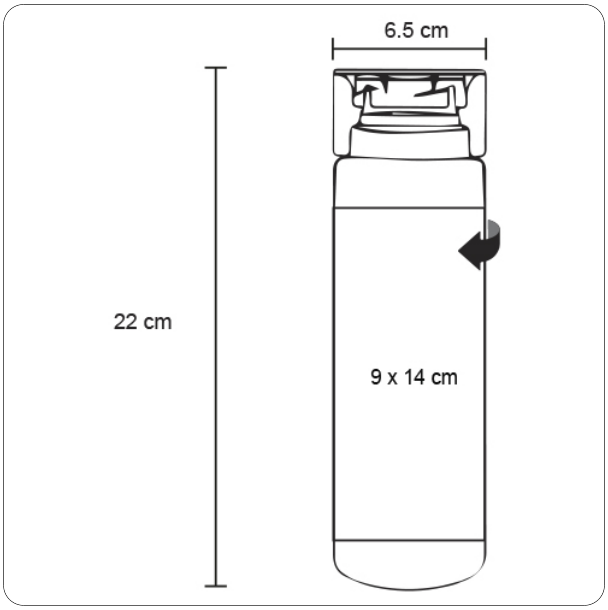
**Trazo**