GRUPO MORENKA SA DE CV

RFC: GMO081020PX5

Toribio Medina 104B Colonia Algarin Cuauhtémoc CDMX 06880

TELÉFONO: 5555163032, CORREO ELECTRÓNICO: ventas1@promotionallmexico.com

PÁGINA WEB: http://promotionall.com.mx

jueves, 02 de mayo del 2024

Ficha técnica

Modelo: SO 085

Nombre: PORTLAND

Material: Plástico

Medida de producto: 9 x 2 cm

Área de impresion : 5 x 5 cm de diámetro

Capacidad : 10 000 mAh.

Métodos de impresión:

Descripción: Batería portátil de plástico con botón de encendido y apagado, pantalla LED, puerto USB y entrada micro USB.

Colores: NEGRO
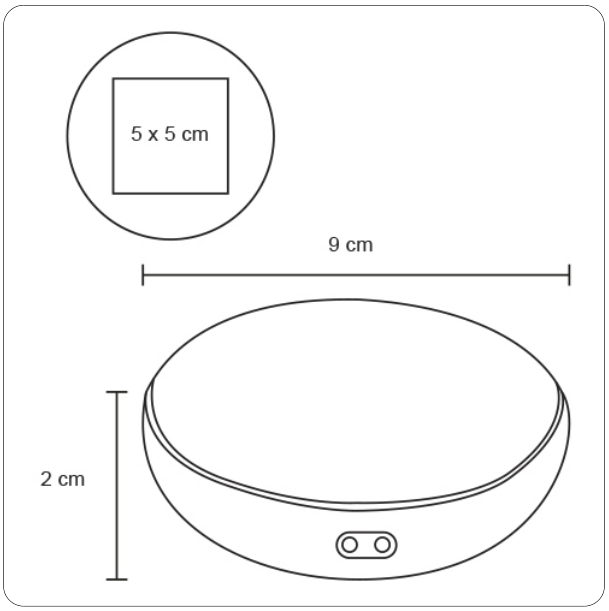
Trazo