# GRUPO MORENKA SA DE CV

**RFC: GMO081020PX5**

**Toribio Medina 104B Colonia Algarin Cuauhtémoc CDMX 06880**

**TELÉFONO: 5555163032, CORREO ELECTRÓNICO: ventas1@promotionallmexico.com**

**PÁGINA WEB: http://promotionall.com.mx**


**domingo, 05 de mayo del 2024**

## Ficha técnica

**Modelo:** O 072

**Nombre:** MENCH

**Material:** Metal

**Medida de producto:** 14.5 x 14.5 cm

**Área de impresion :** 4.5 x 7 cm

**Métodos de impresión:**

**Descripción:** Set ejecutivo incluye: llavero metálico con correa, tarjetero metálico, pluma de metal con tinta gel, batería portátil de 2200 mAh con cable de carga y estuche de regalo.

**Colores:** NEGRO
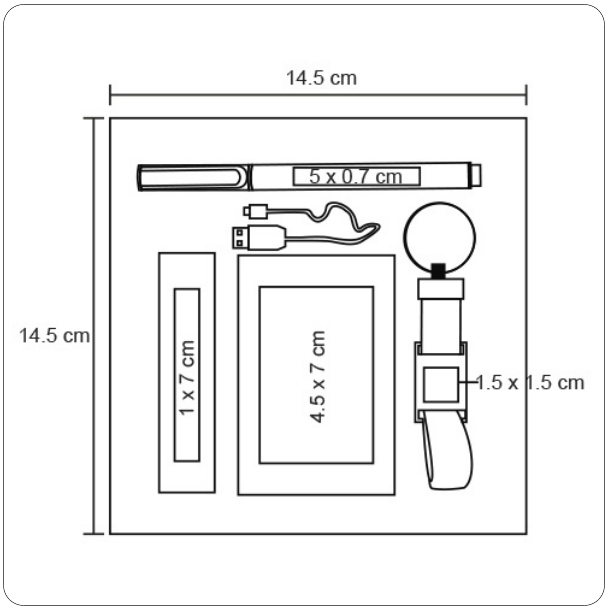
**Trazo**