GRUPO MORENKA SA DE CV

RFC: GMO081020PX5

Toribio Medina 104B Colonia Algarin Cuauhtémoc CDMX 06880

TELÉFONO: 5555163032, CORREO ELECTRÓNICO: ventas1@promotionallmexico.com

PÁGINA WEB: http://promotionall.com.mx

lunes, 06 de mayo del 2024

Ficha técnica

Modelo: O 037

Nombre: DIAMOND

Material: Poliuretano

Medida de producto: 14 x 21 cm

Área de impresion : 7 x 15 cm

Capacidad : 90 Hojas.

Métodos de impresión:

Descripción: Libreta con pasta texturizada de apariencia metálica, separador y banda elástica para sujetar cubierta. Con 90 hojas rayadas.

Colores: AZUL - NEGRO
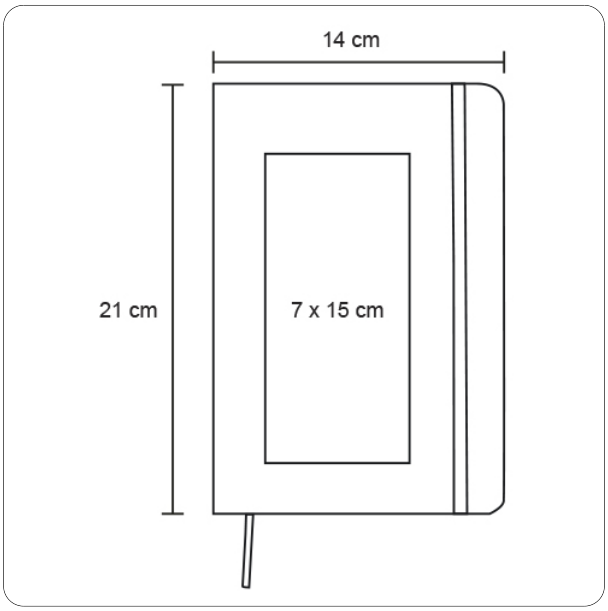
Trazo