GRUPO MORENKA SA DE CV

RFC: GMO081020PX5

Toribio Medina 104B Colonia Algarin Cuauhtémoc CDMX 06880

TELÉFONO: 5555163032, CORREO ELECTRÓNICO: ventas1@promotionallmexico.com

PÁGINA WEB: http://promotionall.com.mx

lunes, 06 de mayo del 2024

Ficha técnica

Modelo: O 024

Nombre: MERLOT

Material: Metal/Curpiel

Medida de producto: 36 x 12.5 cm

Área de impresion : 14 x 6.5 cm

Métodos de impresión:

Descripción: Set para vinos de curpiel con 4 accesorios: Incluye saca corchos, boquilla, corta gotas y corcho metálico.

Colores: NEGRO
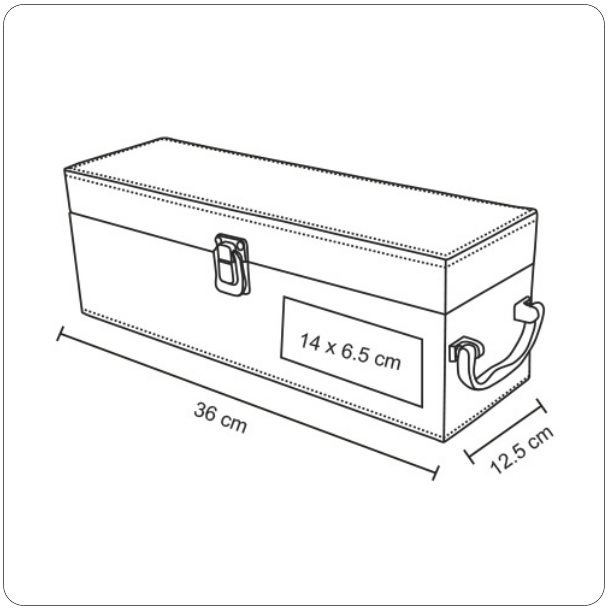
Trazo