GRUPO MORENKA SA DE CV

RFC: GMO081020PX5

Toribio Medina 104B Colonia Algarin Cuauhtémoc CDMX 06880

TELÉFONO: 5555163032, CORREO ELECTRÓNICO: ventas1@promotionallmexico.com

PÁGINA WEB: http://promotionall.com.mx

sábado, 04 de mayo del 2024

Ficha técnica

Modelo: O 008

Nombre: TALENT

Material: Curpiel

Medida de producto: 18 x 23.5 cm

Área de impresion : 6 x 5 cm

Capacidad : 90 Pág.

Métodos de impresión:

Descripción: Carpeta de curpiel con block de 90 hojas de raya de 14.5 x 21 cm y arillo metálico.

Colores: CAFE - NEGRO
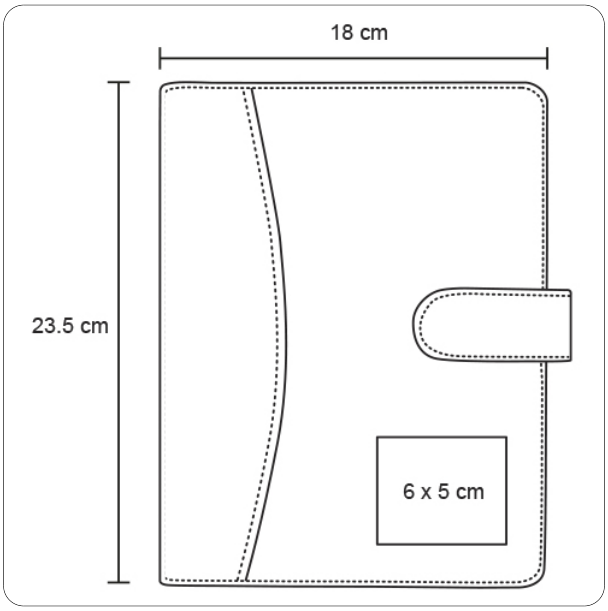
Trazo