GRUPO MORENKA SA DE CV

RFC: GMO081020PX5

Toribio Medina 104B Colonia Algarin Cuauhtémoc CDMX 06880

TELÉFONO: 5555163032, CORREO ELECTRÓNICO: ventas1@promotionallmexico.com

PÁGINA WEB: http://promotionall.com.mx

domingo, 05 de mayo del 2024

Ficha técnica

Modelo: LON 011

Nombre: FRIZ

Material: Poliéster

Medida de producto: 29 x 29 cm

Área de impresion : 20 x 13 cm

Métodos de impresión:

Descripción: Hielera de poliéster con interior impermeable plastificado, 2 asas con broche de velcro, 1 correa ajustable, 2 compartimentos de malla laterales y 1 compartimento exterior con cierre.

Colores: GRIS
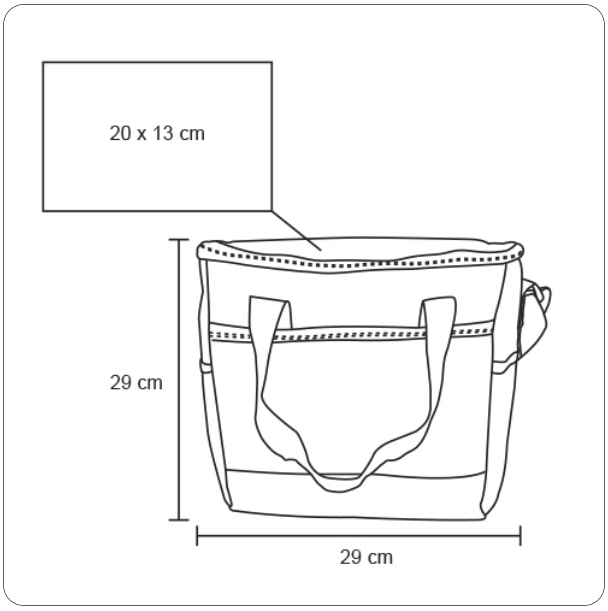
Trazo