GRUPO MORENKA SA DE CV

RFC: GMO081020PX5

Toribio Medina 104B Colonia Algarin Cuauhtémoc CDMX 06880

TELÉFONO: 5555163032, CORREO ELECTRÓNICO: ventas1@promotionallmexico.com

PÁGINA WEB: http://promotionall.com.mx

domingo, 28 de abril del 2024

Ficha técnica

Modelo: LE 018

Nombre: WAL

Material: Cartón

Medida de producto: 9.5 x 10 cm

Área de impresion : 4.5 x 3.5 cm

Capacidad : 130 Hojas.

Métodos de impresión:

Descripción: Estuche ecológico rígido en forma de cubo. Contiene block de notas, banderas adhesivas de colores y porta plumas.

Colores: CARTON
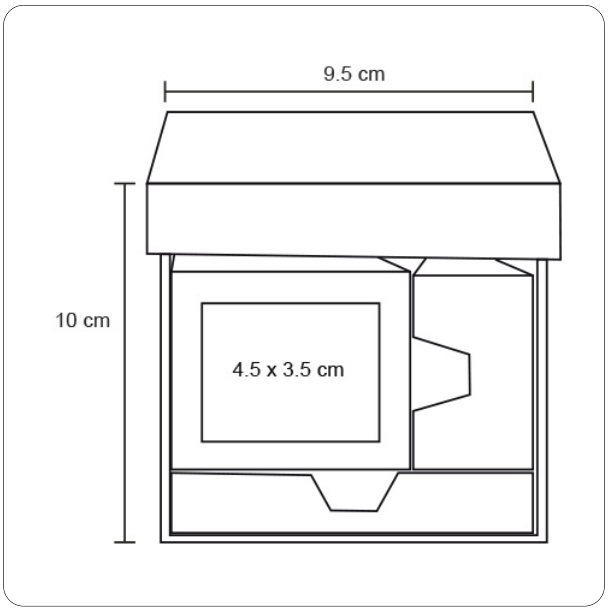
Trazo