GRUPO MORENKA SA DE CV

RFC: GMO081020PX5

Toribio Medina 104B Colonia Algarin Cuauhtémoc CDMX 06880

TELÉFONO: 5555163032, CORREO ELECTRÓNICO: ventas1@promotionallmexico.com

PÁGINA WEB: http://promotionall.com.mx

lunes, 06 de mayo del 2024

Ficha técnica

Modelo: HR 031

Nombre: BUZZ

Material: Plástico/Metal

Medida de producto: 12 x 20 cm

Área de impresion : 3 x 3 cm

Métodos de impresión:

Descripción: Set de herramientas en estuche de plástico con lampara LED que funciona con 4 baterías AA (no incluidas) y broche de seguridad que contiene: desarmador con 10 puntas intercambiables, 6 dados y 4 desarmadores de precisión.

Colores: NEGRO
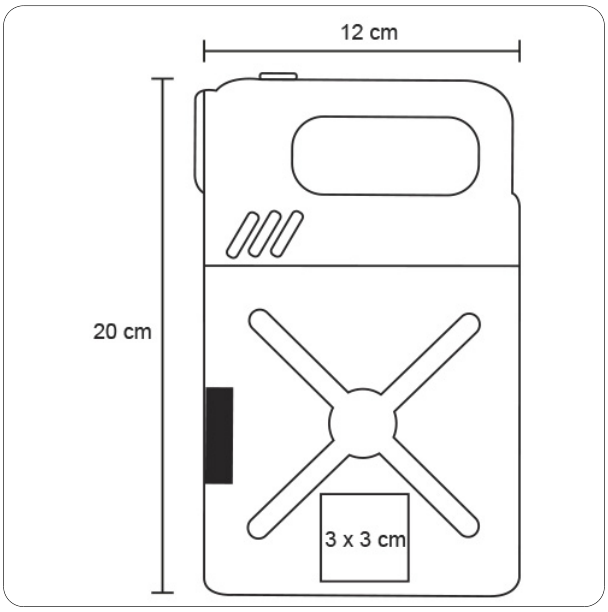
Trazo