GRUPO MORENKA SA DE CV

RFC: GMO081020PX5

Toribio Medina 104B Colonia Algarin Cuauhtémoc CDMX 06880

TELÉFONO: 5555163032, CORREO ELECTRÓNICO: ventas1@promotionallmexico.com

PÁGINA WEB: http://promotionall.com.mx

jueves, 09 de mayo del 2024

Ficha técnica

Modelo: HO 132

Nombre: GAMBITO

Material: Acero Inoxidable / Madera

Medida de producto: 20 x 6.1 cm

Área de impresion : 7 x 3 cm

Capacidad : 8 oz.

Métodos de impresión:

Descripción: Set de licorera que incluye 1 licorera, 1 llavero que se convierte en shot, embudo y ajedrez.

Colores: MADERA
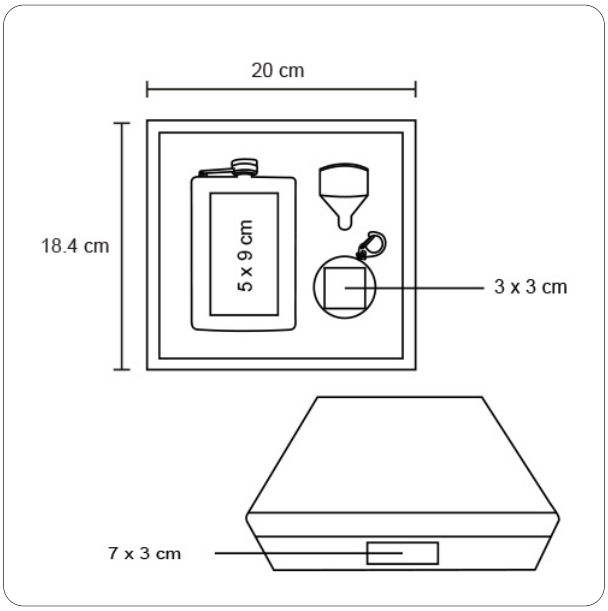
Trazo