GRUPO MORENKA SA DE CV

RFC: GMO081020PX5

Toribio Medina 104B Colonia Algarin Cuauhtémoc CDMX 06880

TELÉFONO: 5555163032, CORREO ELECTRÓNICO: ventas1@promotionallmexico.com

PÁGINA WEB: http://promotionall.com.mx

viernes, 17 de mayo del 2024

Ficha técnica

Modelo: HO 123

Nombre: JAZMIN

Material: Plástico

Medida de producto: 16.3 x 22 cm

Área de impresion : 8 x 2 cm

Métodos de impresión:

Descripción: Humidificador con ventilador. Incluye cable de carga.

Colores: BLANCO
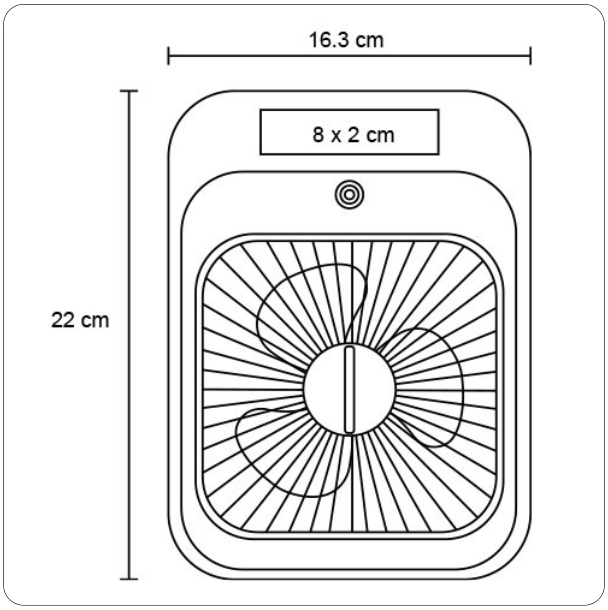
Trazo