GRUPO MORENKA SA DE CV

RFC: GMO081020PX5

Toribio Medina 104B Colonia Algarin Cuauhtémoc CDMX 06880

TELÉFONO: 5555163032, CORREO ELECTRÓNICO: ventas1@promotionallmexico.com

PÁGINA WEB: http://promotionall.com.mx

martes, 07 de mayo del 2024

Ficha técnica

Modelo: HO 072

Nombre: STEAK

Material: Acero Inoxidable

Medida de producto: 43 x 23 cm

Área de impresion : 15 x 3.5 cm

Métodos de impresión:

Descripción: Asador portátil de acero inoxidable con diseño plegable y soporte reforzado. Su innovador diseño contiene muñequeras en ambos lados de la parrilla, que se pueden doblar y guardar cuando no se usan. Hay orificios de ventilación en ambos extremos, lo que permite controlar el flujo de aire y distribuir uniformemente el calor. El paquete incluye: 1 cuerpo de parrilla, 1 parrilla cromada, 1 bandeja de cenizas de carbón y 1 rejilla de alambre para carbón.

Colores: NEGRO
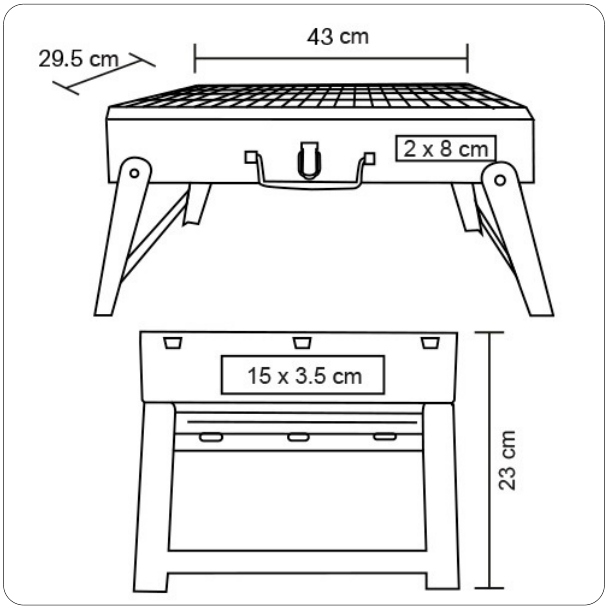
Trazo