GRUPO MORENKA SA DE CV

RFC: GMO081020PX5

Toribio Medina 104B Colonia Algarin Cuauhtémoc CDMX 06880

TELÉFONO: 5555163032, CORREO ELECTRÓNICO: ventas1@promotionallmexico.com

PÁGINA WEB: http://promotionall.com.mx

lunes, 06 de mayo del 2024

Ficha técnica

Modelo: CP 059

Nombre: BLUM

Material: Curpiel

Medida de producto: 17.7 x 11.5 cm

Área de impresion : 12 x 6 cm

Métodos de impresión:

Descripción: Set de manicure en estuche de curpiel con cierre que incluye: 2 removedores de cutícula, 1 cortacutícula, cepillo para cejas, alicatas, tijeras, limpiador de oídos, 2 limas, 2 cortauñas, depilador de cejas, espejo y 5 brochas.

Colores: NEGRO
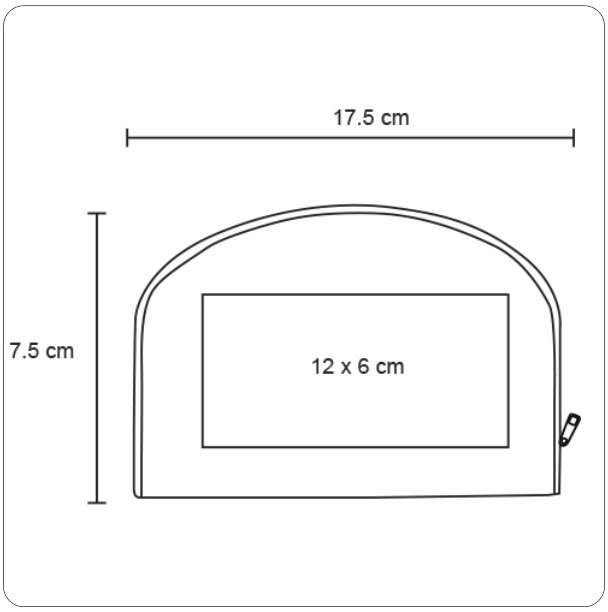
Trazo