GRUPO MORENKA SA DE CV

RFC: GMO081020PX5

Toribio Medina 104B Colonia Algarin Cuauhtémoc CDMX 06880

TELÉFONO: 5555163032, CORREO ELECTRÓNICO: ventas1@promotionallmexico.com

PÁGINA WEB: http://promotionall.com.mx

miércoles, 01 de mayo del 2024

Ficha técnica

Modelo: CP 014P

Nombre: JORK

Material: Polipropileno

Medida de producto: 6 x 3.9 cm

Área de impresion : 3 x 2 cm

Métodos de impresión:

Descripción: Pastillero de plástico con tres compartimentos.

Colores: TRANSPARENTE
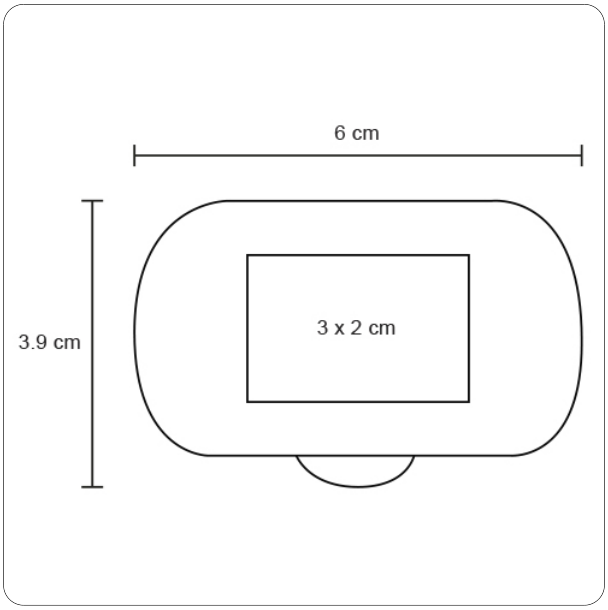
Trazo