GRUPO MORENKA SA DE CV

RFC: GMO081020PX5

Toribio Medina 104B Colonia Algarin Cuauhtémoc CDMX 06880

TELÉFONO: 5555163032, CORREO ELECTRÓNICO: ventas1@promotionallmexico.com

PÁGINA WEB: http://promotionall.com.mx

domingo, 05 de mayo del 2024

Ficha técnica

Modelo: BP 8271

Nombre: TREK

Material: Metal/Plástico

Medida de producto: 1.2 x 14.5 cm

Área de impresion : 0.3 x 8 cm

Métodos de impresión:

Descripción: Bolígrafo multifuncional con 2 puntas, desarmador, regla, nivelador, clip y goma touchscreen.

Colores: NEGRO - PLATA
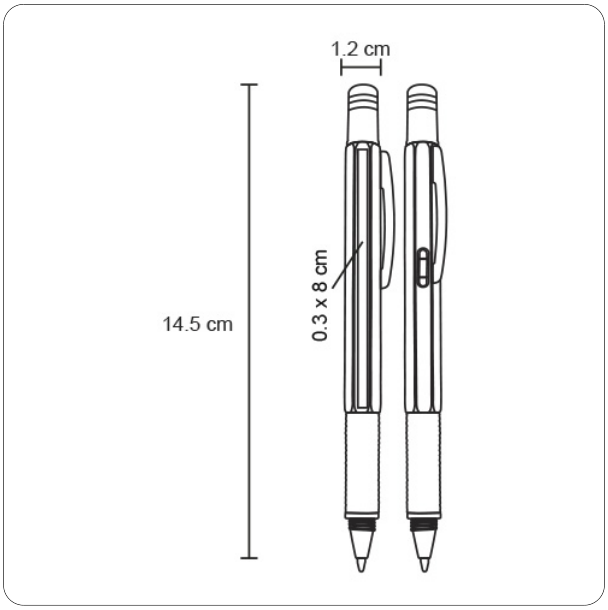
Trazo