GRUPO MORENKA SA DE CV

RFC: GMO081020PX5

Toribio Medina 104B Colonia Algarin Cuauhtémoc CDMX 06880

TELÉFONO: 5555163032, CORREO ELECTRÓNICO: ventas1@promotionallmexico.com

PÁGINA WEB: http://promotionall.com.mx

viernes, 03 de mayo del 2024

Ficha técnica

Modelo: BP 7113

Nombre: EXPRESS

Material: Plástico

Medida de producto: 0.6 x 13.1 cm

Área de impresion : 0.5 x 4 cm

Métodos de impresión:

Descripción: Bolígrafo de plástico con mecanismo retráctil, con apariencia metálica, clip metálico y goma touch screen.

Colores: AZUL - BLANCO - MORADO - NARANJA - NEGRO - PLATA - ROJO - VERDE
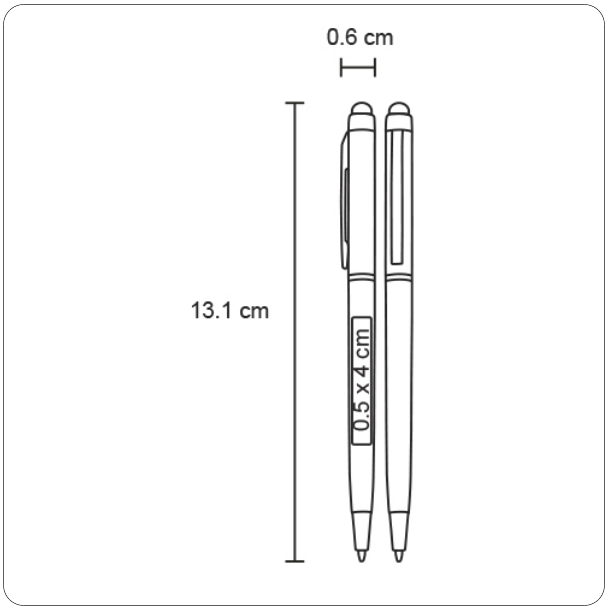
Trazo