# GRUPO MORENKA SA DE CV

**RFC: GMO081020PX5**

**Toribio Medina 104B Colonia Algarin Cuauhtémoc CDMX 06880**

**TELÉFONO: 5555163032, CORREO ELECTRÓNICO: ventas1@promotionallmexico.com**

**PÁGINA WEB: http://promotionall.com.mx**


**sábado, 18 de mayo del 2024**

## Ficha técnica

**Modelo:** BL 188

**Nombre:** ALPES

**Material:** Poliéster

**Medida de producto:** 48 x 28.6 cm

**Área de impresion :** 15 x 10 cm

**Métodos de impresión:**

**Descripción:** Maleta con 1 compartimento principal, 2 compartimentos frontales, zapatera, 1 compartimento lateral y asas.

**Colores:** NEGRO
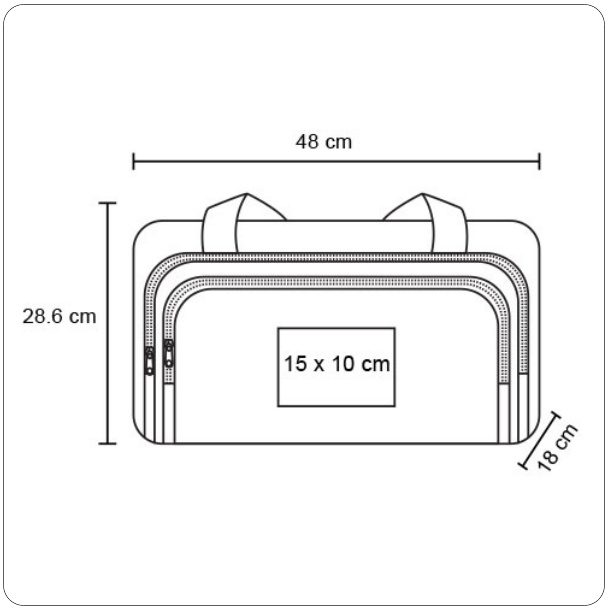
**Trazo**