GRUPO MORENKA SA DE CV

RFC: GMO081020PX5

Toribio Medina 104B Colonia Algarin Cuauhtémoc CDMX 06880

TELÉFONO: 5555163032, CORREO ELECTRÓNICO: ventas1@promotionallmexico.com

PÁGINA WEB: http://promotionall.com.mx

domingo, 19 de mayo del 2024

Ficha técnica

Modelo: BL 161

Nombre: MALDIVAS

Material: Algodón / Yute

Medida de producto: 45.5 x 40 cm

Área de impresion : 11 x 15 cm

Métodos de impresión:

Descripción: Bolsa de yute con loneta, interior laminado con asas, fuelle y cierre.

Colores: UNICO
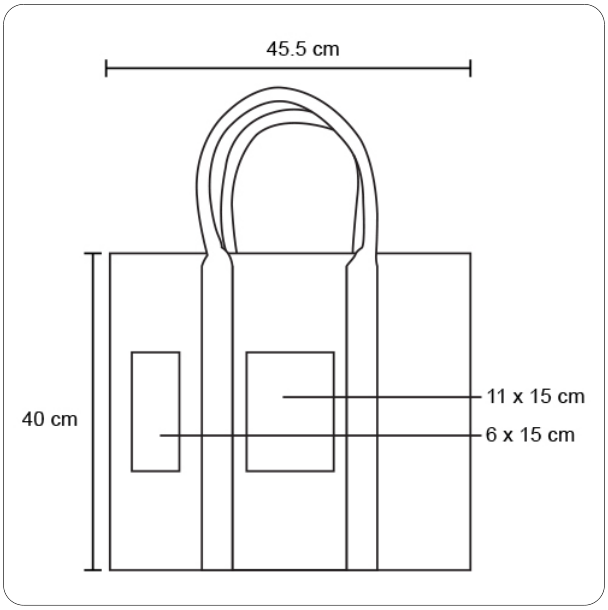
Trazo