GRUPO MORENKA SA DE CV

RFC: GMO081020PX5

Toribio Medina 104B Colonia Algarin Cuauhtémoc CDMX 06880

TELÉFONO: 5555163032, CORREO ELECTRÓNICO: ventas1@promotionallmexico.com

PÁGINA WEB: http://promotionall.com.mx

domingo, 19 de mayo del 2024

Ficha técnica

Modelo: BL 149

Nombre: ZAC

Material: Poliéster

Medida de producto: 34 x 13 cm

Área de impresion : 10 x 6 cm

Métodos de impresión:

Descripción: Cangurera con 3 compartimentos, 2 en la parte frontal, 1 en la parte trasera, cinta ajustable a la cintura y broche de seguridad a presión.

Colores: AZUL - NEGRO - ROJO
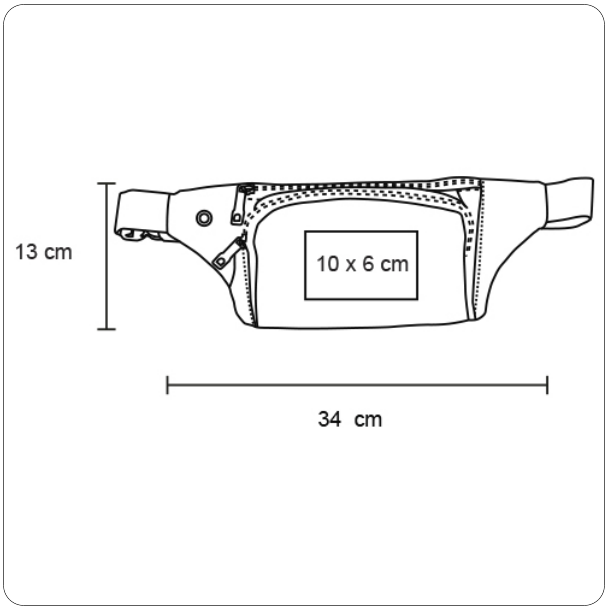
Trazo