GRUPO MORENKA SA DE CV

RFC: GMO081020PX5

Toribio Medina 104B Colonia Algarin Cuauhtémoc CDMX 06880

TELÉFONO: 5555163032, CORREO ELECTRÓNICO: ventas1@promotionallmexico.com

PÁGINA WEB: http://promotionall.com.mx

lunes, 13 de mayo del 2024

Ficha técnica

Modelo: BL 140

Nombre: TAZ

Material: Poliéster

Medida de producto: 27 x 40 cm

Área de impresion : 15 x 7 cm

Métodos de impresión:

Descripción: Mochila con 2 compartimentos y doble cierre.

Colores: AZUL - GRIS - ROJO
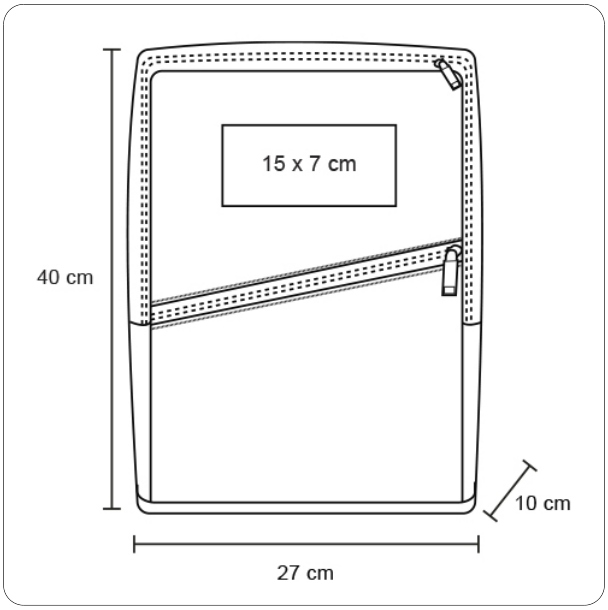
Trazo