GRUPO MORENKA SA DE CV

RFC: GMO081020PX5

Toribio Medina 104B Colonia Algarin Cuauhtémoc CDMX 06880

TELÉFONO: 5555163032, CORREO ELECTRÓNICO: ventas1@promotionallmexico.com

PÁGINA WEB: http://promotionall.com.mx

miércoles, 01 de mayo del 2024

Ficha técnica

Modelo: BL 089

Nombre: BELLOTA

Material: Algodón

Medida de producto: 33 x 64 cm

Área de impresion : 20 x 12 cm

Métodos de impresión:

Descripción: Bolsa de algodón con asas y detalles texturizados en la parte inferior.

Colores: CORCHO - MADERA
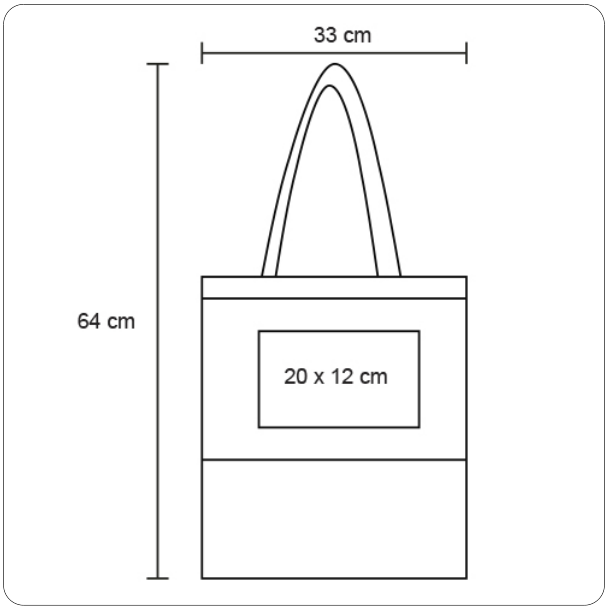
Trazo