GRUPO MORENKA SA DE CV

RFC: GMO081020PX5

Toribio Medina 104B Colonia Algarin Cuauhtémoc CDMX 06880

TELÉFONO: 5555163032, CORREO ELECTRÓNICO: ventas1@promotionallmexico.com

PÁGINA WEB: http://promotionall.com.mx

domingo, 05 de mayo del 2024

Ficha técnica

Modelo: BL 079

Nombre: MUSK

Material: Curpiel

Medida de producto: 31 x 40 cm

Área de impresion : 15 x 8 cm

Métodos de impresión:

Descripción: Mochila de curpiel con interior de poliéster, placa metálica y 3 compartimentos, asa, bolsa principal con cierre, compartimento inferior con cierre, compartimento trasero con cierre, entrada lateral para batería portátil y audífonos (incluye cables), compartimento para laptop max. de 16 pulgadas, correas ajustables y asa extra que puedes utilizar para convertir la mochila en portafolio.

Colores: CAFE
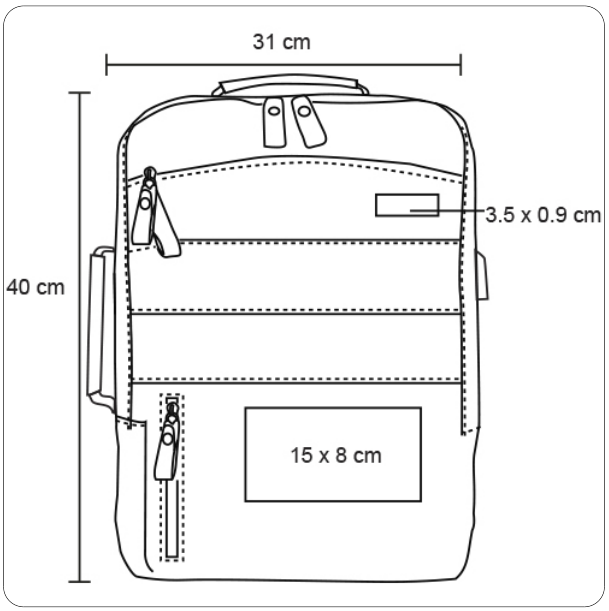
Trazo