GRUPO MORENKA SA DE CV

RFC: GMO081020PX5

Toribio Medina 104B Colonia Algarin Cuauhtémoc CDMX 06880

TELÉFONO: 5555163032, CORREO ELECTRÓNICO: ventas1@promotionallmexico.com

PÁGINA WEB: http://promotionall.com.mx

domingo, 05 de mayo del 2024

Ficha técnica

Modelo: BL 004

Nombre: ECOX

Material: Non woven

Medida de producto: 30 x 45 cm

Área de impresion : 25 x 21 cm

Métodos de impresión:

Descripción: Bolsa ecológica termo sellada.

Colores: AZUL - AZUL CLARO - BLANCO - MORADO - NARANJA - NEGRO - ROJO - VERDE
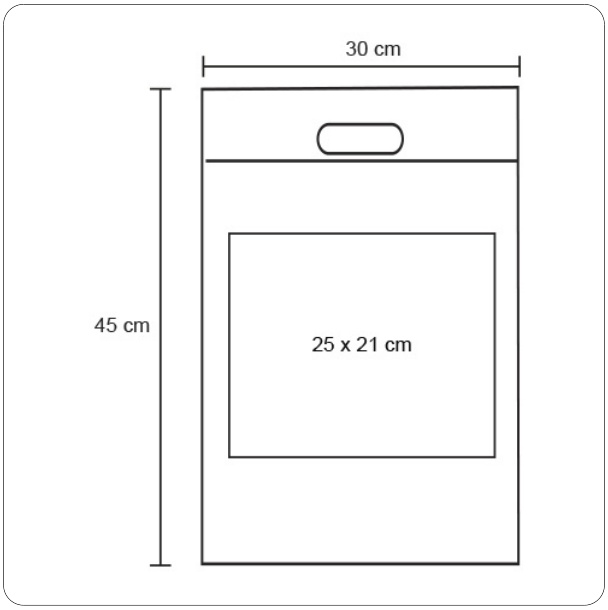
Trazo