GRUPO MORENKA SA DE CV

RFC: GMO081020PX5

Toribio Medina 104B Colonia Algarin Cuauhtémoc CDMX 06880

TELÉFONO: 5555163032, CORREO ELECTRÓNICO: ventas1@promotionallmexico.com

PÁGINA WEB: http://promotionall.com.mx

jueves, 02 de mayo del 2024

Ficha técnica

Modelo: AL 18009

Nombre: ISKAM

Material: Metal/Rubber

Medida de producto: 1.2 x 14.5 cm

Área de impresion : 1 x 4 cm

Métodos de impresión:

Descripción: Bolígrafo metálico con acabado rubber y goma touch screen. Mecanismo retráctil.

Colores: AZUL - BLANCO - NARANJA - NEGRO - ROJO - VERDE
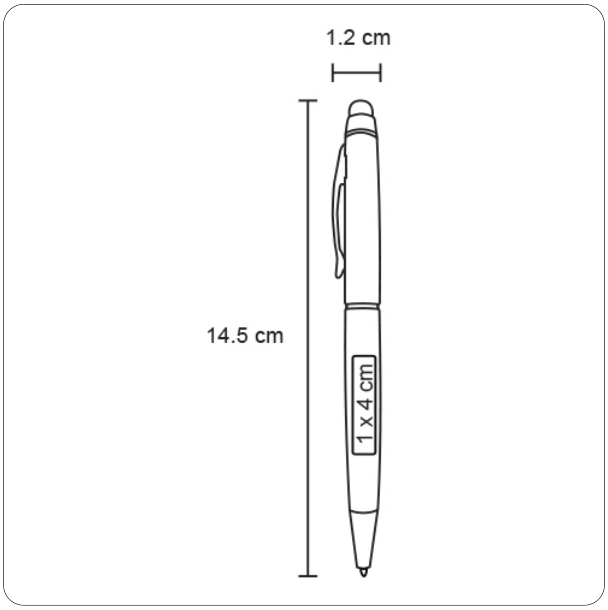
Trazo